EASY-LASER®

www.easylaser.com
XT190

5 options de lecture !

1:
Cibles :
Alignées lorsque le laser atteint les fentes des deux cibles

2:
Écran intégré :
Décalage
Angle horizontal
Angle vertical

3:
iOS et Android :
Smartphones et tablettes. Application gratuite disponible

4:
E51 et E52 unité d'affichage* :
Interface graphique complète avec fonction de documentation des résultats

5:
XT unité 'affichage*
Interface graphique complète avec fonction de documentation des résultats

** Unité d'affichage non incluse.*

S'adapte à pratiquement tous les types de galets !

COURROIE TRAPÉZOÏDALE

COURROIE PLATE

COURROIE DE DISTRIBUTION

TRANSMISSION PAR CHAÎNE

Alignement de courroie

XT190

SIMPLICITÉ D'UTILISATION

Easy-Laser® BTA se fixe magnétiquement en quelques secondes seulement. L'émetteur laser est placé sur l'un des galets et le détecteur sur l'autre. Le programme guide l'utilisateur lors de l'installation des unités. L'émetteur génère un plan laser parallèle au galet de référence. Le détecteur lit la position par rapport au plan laser et affiche le décalage et les deux valeurs d'angle en temps réel sur une unité d'affichage numérique, pour un alignement de la machine en toute simplicité. La précision des mesures numériques vous aide à effectuer un alignement en respectant les tolérances indiquées avec une grande fiabilité.

CONNEXION À UNE UNITÉ D'AFFICHAGE

L'utilisation d'une unité d'affichage séparée simplifie encore le travail étant donné que vous pouvez indiquer et suivre l'alignement au point précis sur la machine où celui-ci est effectué. Les valeurs d'ajustement fournies pour les directions horizontale et verticale (valeurs d'adaptation) garantissent un alignement plus précis plus rapidement. Vous pouvez aussi enregistrer toutes les mesures dans la mémoire interne de l'unité d'affichage et générer un fichier PDF.

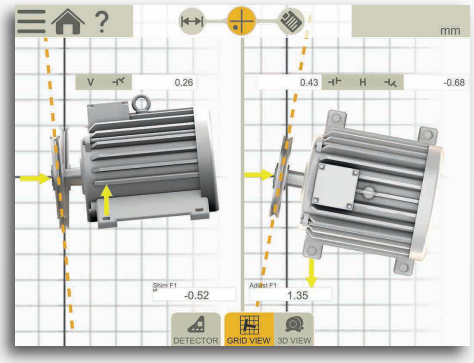

Série XT : *Téléchargez l'application Easy-Laser XT Alignment et utilisez votre smartphone ou votre tablette comme unité d'affichage*. Vous pouvez également utiliser l'écran XT.*

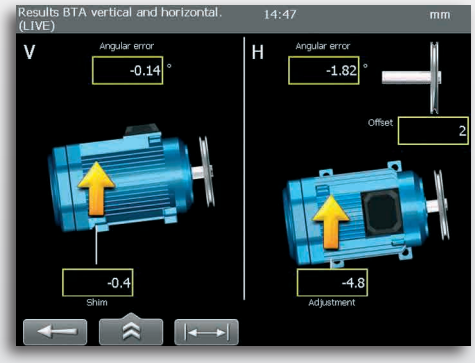

Série E : *Les unités d'affichage E51 et E52 pour les systèmes d'alignement d'arbre et géométriques de la série E sont dotées d'un programme d'alignement des poulies. L'unité XT190 vous permet en outre de documenter vos opérations d'alignement de courroie !*

**Consultez le site www.easylaser.com pour connaître les modèles compatibles.*

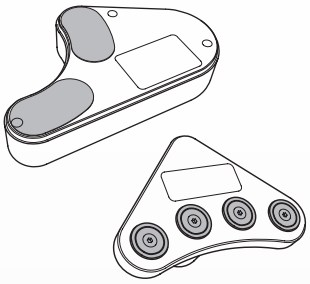

Surface de référence magnétique sur l'émetteur et le détecteur pour faciliter la fixation aux galets. Sur des galets non magnétiques, le faible poids des unités permet un montage avec du ruban adhésif double face.

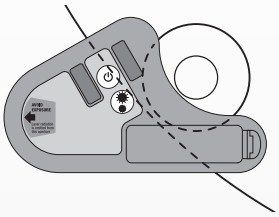

Grâce à leur ingénieuse conception, les unités s'adaptent aux galets de toutes dimensions.

DONNÉES TECHNIQUES

Easy-Laser® XT190 BTA, N° pièce 12-1053	
1	Émetteur laser
1	Détecteur
2	Cibles
1	Chargeur (100–240 V CA)
1	Mémoire USB avec manuels
1	Coffret de transport, WxHxD : 270x225x80 mm

Émetteur laser	
Diamètres des galets	∅60 mm et plus
Classe sécurité laser	2
Puissance de sortie (moyenne)	< 0,6 mW (Mode de puissance FAIBLE)
	< 4,8 mW (Mode de puissance ÉLEVÉE)
Longueur d'onde laser	630–680 nm
Angle du rayon	60°
Précision	Plan du laser – Plan de référence :
	Parallélisme: < 0,05°; Décalage < 0,2 mm
Type de piles	1xR6 (AA) 1,5 V
Autonomie des piles	12 heures en continu
Matériau	Plastique ABS durci / Aluminium anodisé
Dimensions	L x h x p : 145x86x30 mm
Poids	265 g

Détecteur	
Distance mesure	40 mm à 3 m (laser en mode de puissance FAIBLE)
	0,5 m à 10 m (laser en mode de puissance ÉLEVÉE)
Plage de mesures	Décalage axial : ±3 mm. Valeur d'angle : ±8°
Type d'écran	OLED
Communication	Technologie sans fil BT
Type de batterie	Li-Ion
Autonomie des piles	5 heures en continu
Matériau	Plastique ABS / Aluminium anodisé
Dimensions	L x h x p : 95x95x36 mm
Poids (sans les piles)	190 g

Téléchargez gratuitement l'application !

Easy-Laser XT Alignment App

Télécharger dans l'App Store

DISPONIBLE SUR Google Play

Easy-Laser® est fabriqué par Easy-Laser AB, Alfagatan 6, SE-431 49 Mölndal, Suède
Tél +46 31 708 63 00, Fax +46 31 708 63 50, e-mail : info@easylaser.com, www.easylaser.com
© 2023 Easy-Laser AB. Nous nous réservons le droit de modifier ce document sans notification préalable.
Easy-Laser® est une marque déposée de Easy-Laser AB. Android, Google Play et le logo Google Play sont des marques de Google Inc. Apple, le logo Apple, iPhone et iPod sont des marques d'Apple Inc. enregistrées aux États-Unis et dans d'autres pays. App Store est une marque de service d'Apple Inc. Les autres marques appartiennent à leurs propriétaires respectifs. ID de documentation : 05-0870 Rev5

LASER 2

ENTREPRISE CERTIFIÉE ISO 9001

3 ANNÉE GARANTIE

ASSISTANCE MONDIALE